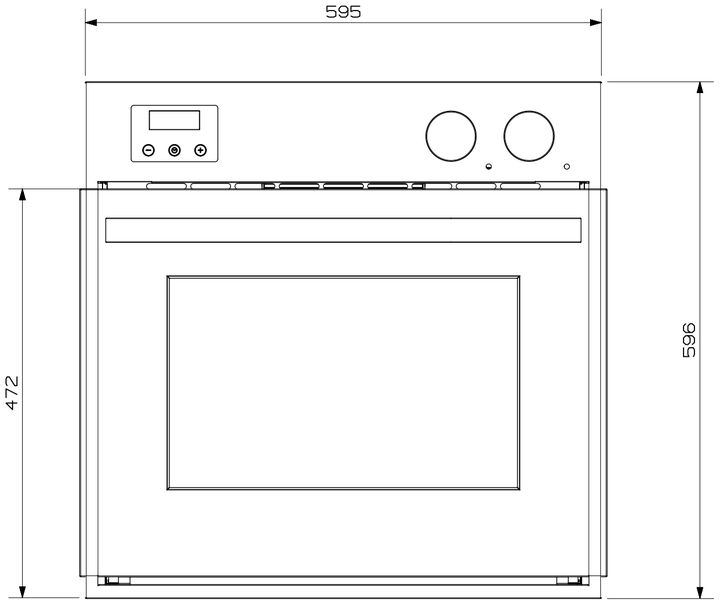


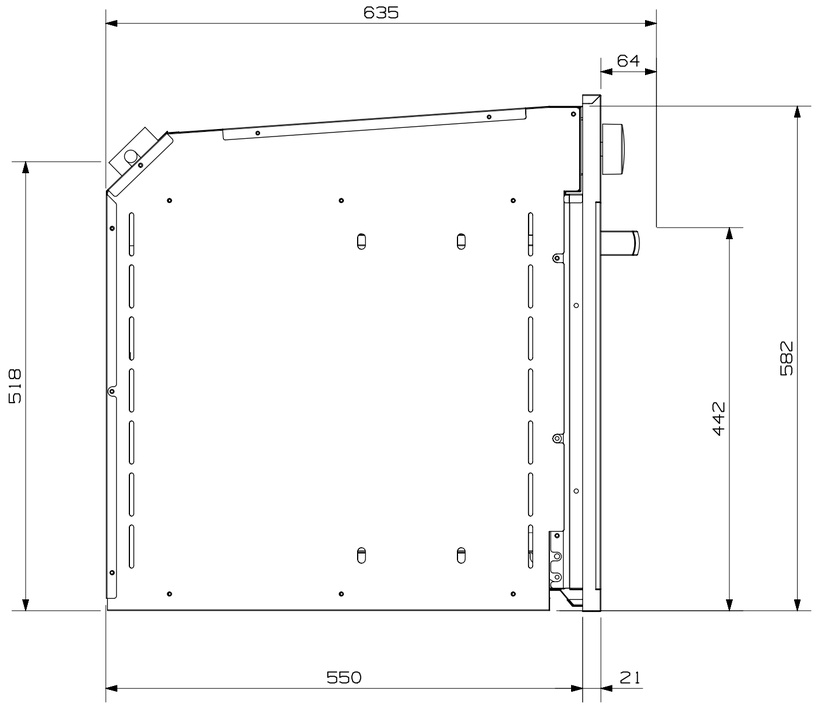


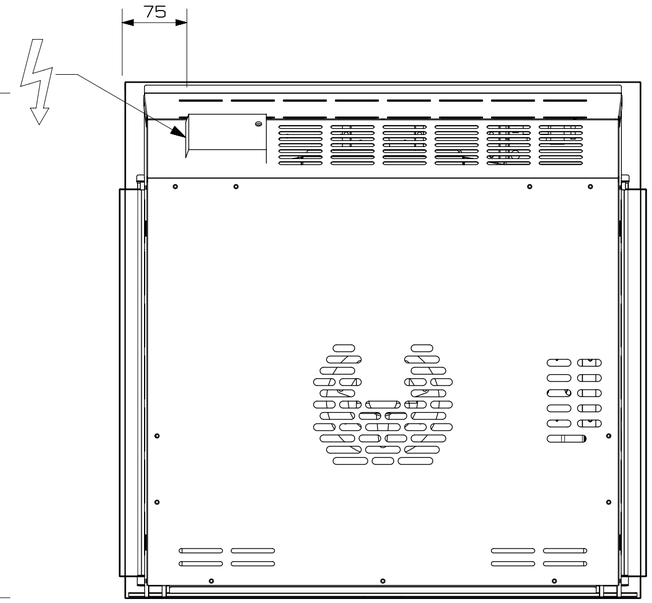


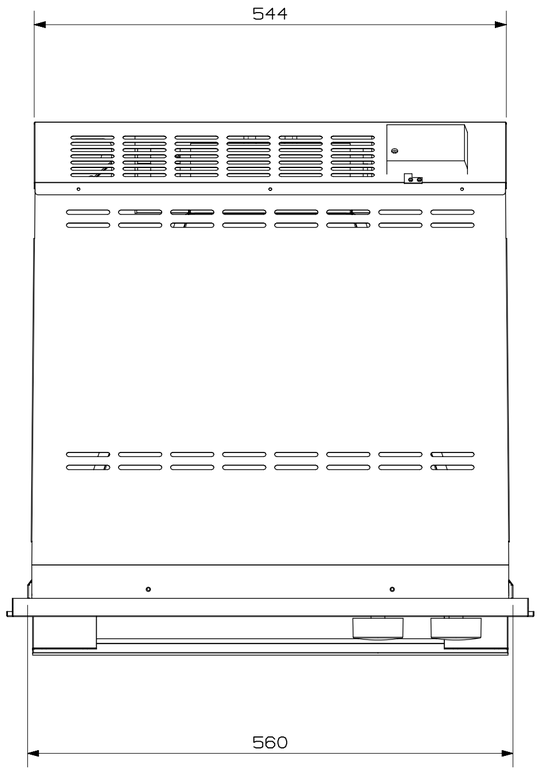


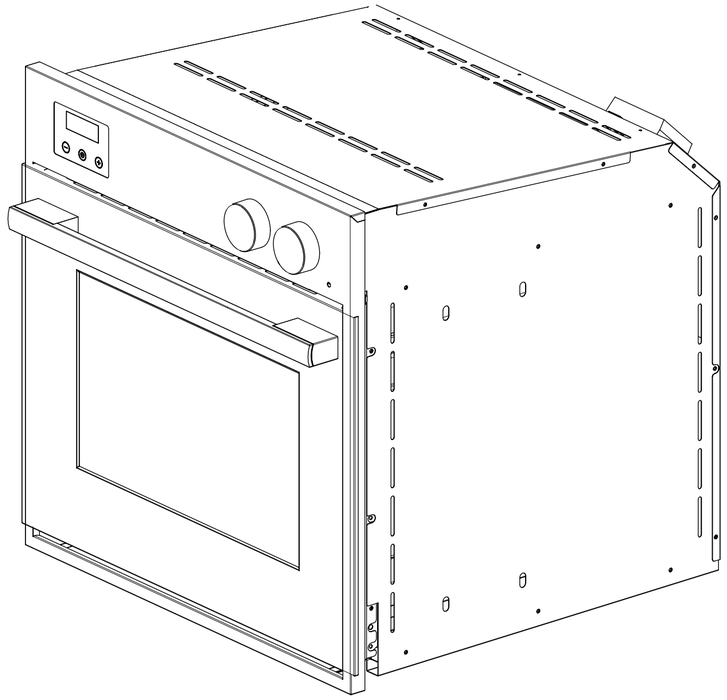

| NUM | DATA | MODIFICA | ESECUTORE |
|---|---|---|---|
| 3 | | | |
| 2 | | | |
| 1 | | | |

stile in cucina

| DESCRIZIONE / DESCRIPTION | CODICE/CODE | REV. | NR.PZ. |
|---|---|---|---|
| FORNO_MAESTRO_60 | Codice | - | - |
| | MATERIALE/MATERIAL: Materiale | | |

| RIF. CLIENTE/CUSTOMER'S RE. | RIF. FORNITORE/SUPPLIER'S RE. | TRATTAMENTO/PROCESS | | |
|---|---|---|---|---|
| - | - | Trattamento | | |
| DISEGNATORE/EDITOR | APPROV. | DATA/DATE | SCALA | MASSA/MASS kg |
| Elia | - | 30/05/2012 | 1:5 | - |

Proprieta' della STEEL S.p.A. CARPI (MO). Senza formale autorizzazione scritta della stessa il presente disegno non potra' essere utilizzato per la costruzione dell'oggetto rappresentato ne' venire divulgato o riprodotto, la proprietaria tutela i propri diritti a rigore di legge.

A2 594x420